Verteilerleiste mit integrierten Kugelhähnen

Artikel Nr. VT 5226, VT 5228, VT 52210
Ident Nr. 103578, 103579, 103580

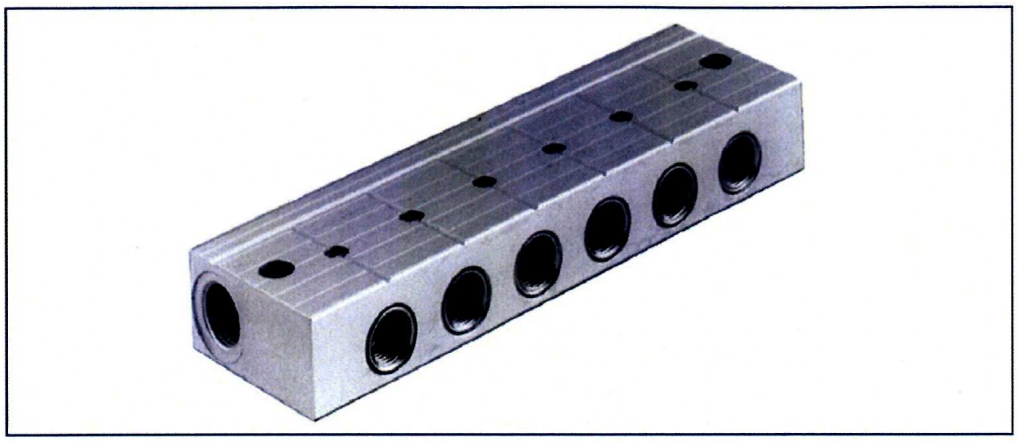

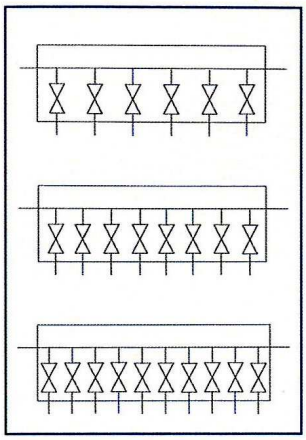

KENNGRÖSSEN	
Allgemein	
Benennung	Verteilerleiste mit integrierten Kugelhähnen
Typ	KPV 5226-…E
Druckbereich	Vakuum bis 10 bar Überdruck
Betätigung	mittels Schraubendreher (Klingenbreite 4 bis 6 mm)
Betätigungswinkel	90°
Anschluss	Eingang G3/8, Ausgänge G1/4
Temperaturbereich	-10° C bis +100° C
Nennweite je Abgang	NW (DN) 8 mm
Werkstoff	Gehäuse: Aluminium eloxiert; Kugel und Spindel: Messing verchromt; Kugeldichtung: PTFE O-Ringe: NBR
Befestigung	über 2 Befestigungsbohrungen im Gehäuse (Schraubengröße M5)
weitere Ausführungen auf Anfrage	mit mehr oder weniger Abgängen; Ausführung mit Betätigungsknöpfen

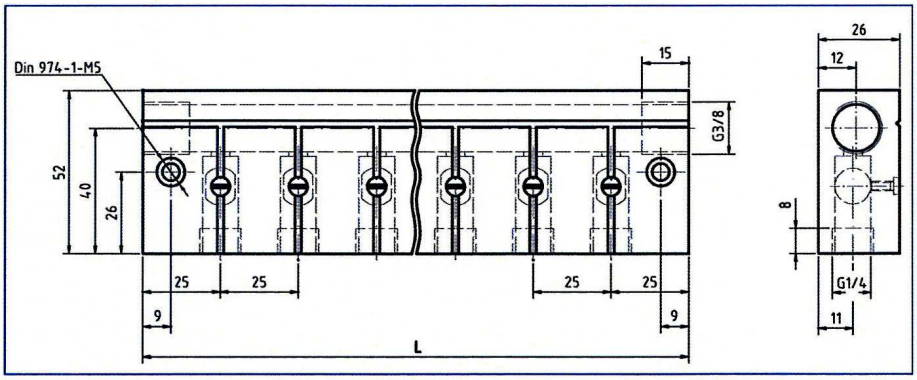

Dient als Verteiler- und Absperrleiste in komplexen Maschinen und Anlagen, bei denen es notwendig ist einzelne Steuerkreise abzuschalten.

Der Schlitz in der Spindel zeigt die jeweilige Stellung des Kugelhahnes an.

Typ	Bestell-Nr.	Anzahl der Abgänge	L (mm)	Gewicht [ca. g]
KPV 5226 - 6E	VT 5226	6	175	650
KPV 5226 - 8E	VT 5228	8	225	730
KPV 5226 - 10E	VT 52210	10	275	890

Artikel Nr.	Ident Nr.
VT 5226	103578
VT 5228	103579
VT 52210	103580

Abteilung eDocumentation
Tel. 07125 9497-41, -42, -53, -260, -330
Fax 07125 9497-99
e-mail: eDocumentation@riegler.de

Ausgabe 09/2014 Technische Änderungen vorbehalten.

RIEGLER & Co. KG
www.riegler.de